uss SULACO 1:430

created by Jan Rükr © 2009 ~ 2011
www.sulaco.cz
alien99@sulaco.cz
jan.rukr@seznam.cz

Tato skupina je jednou z 27 skupin tvořících projekt Sulaco™

This group is one of the 27 grups of the uss Sulaco project™

Spojovací díly
Connecting section

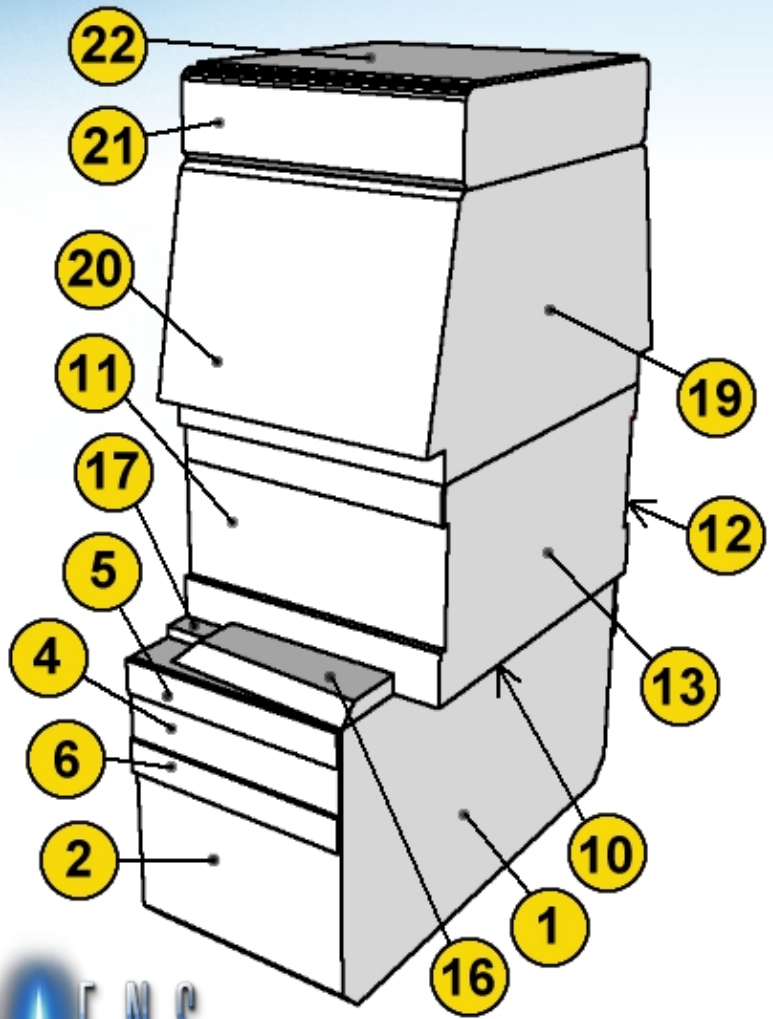

Pozice skupiny dílů na modelu / Group position on the model

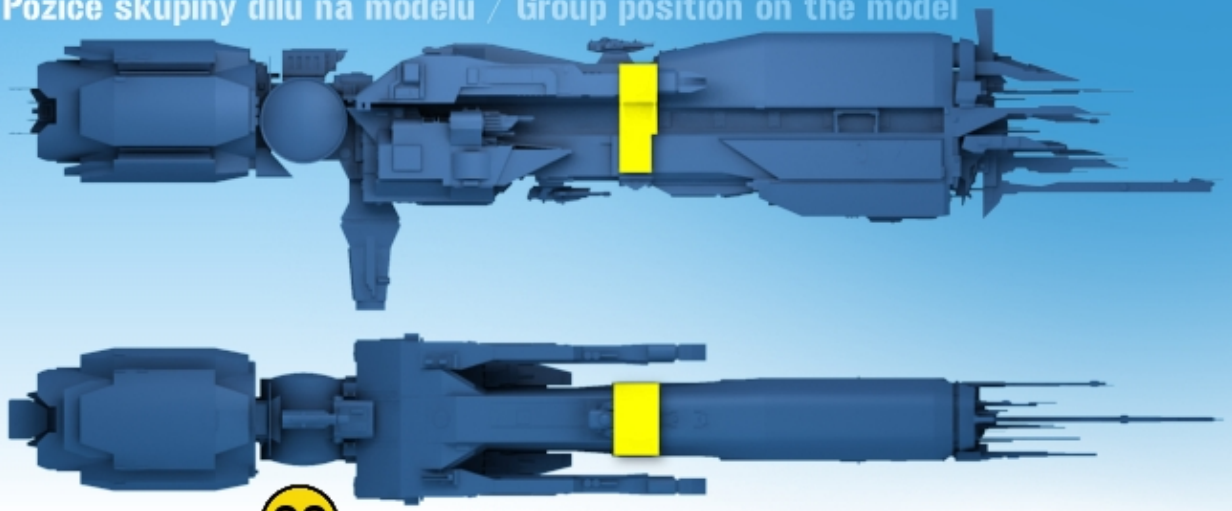

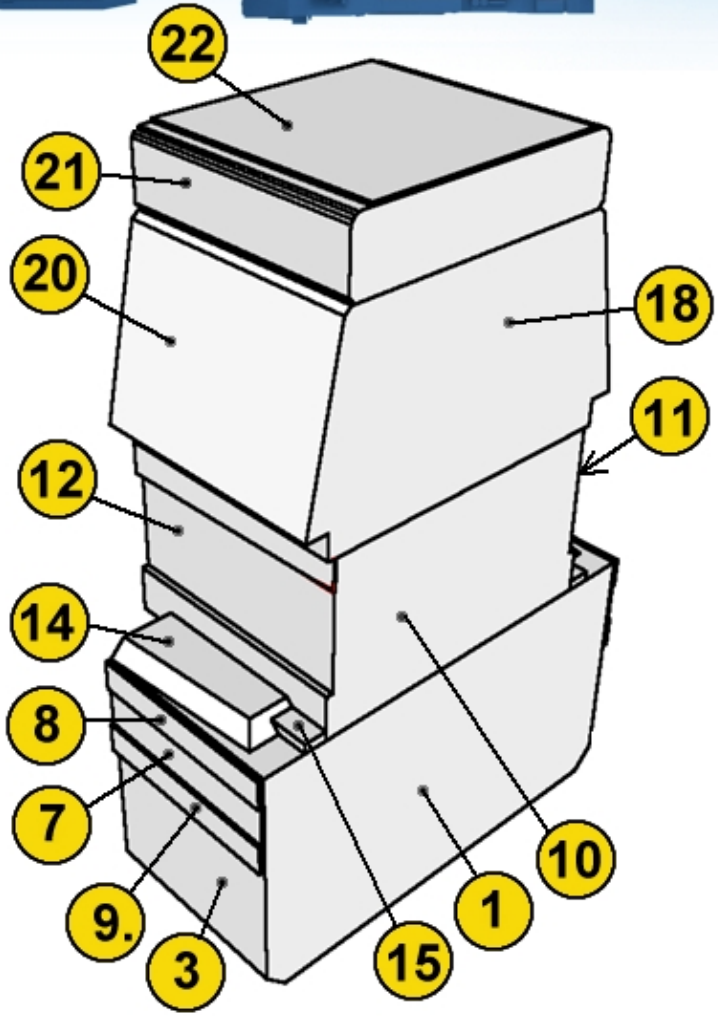

Více informací na www.sulaco.cz / more info at www.sulaco.cz

ALIENS paper.craft SULACO.cz

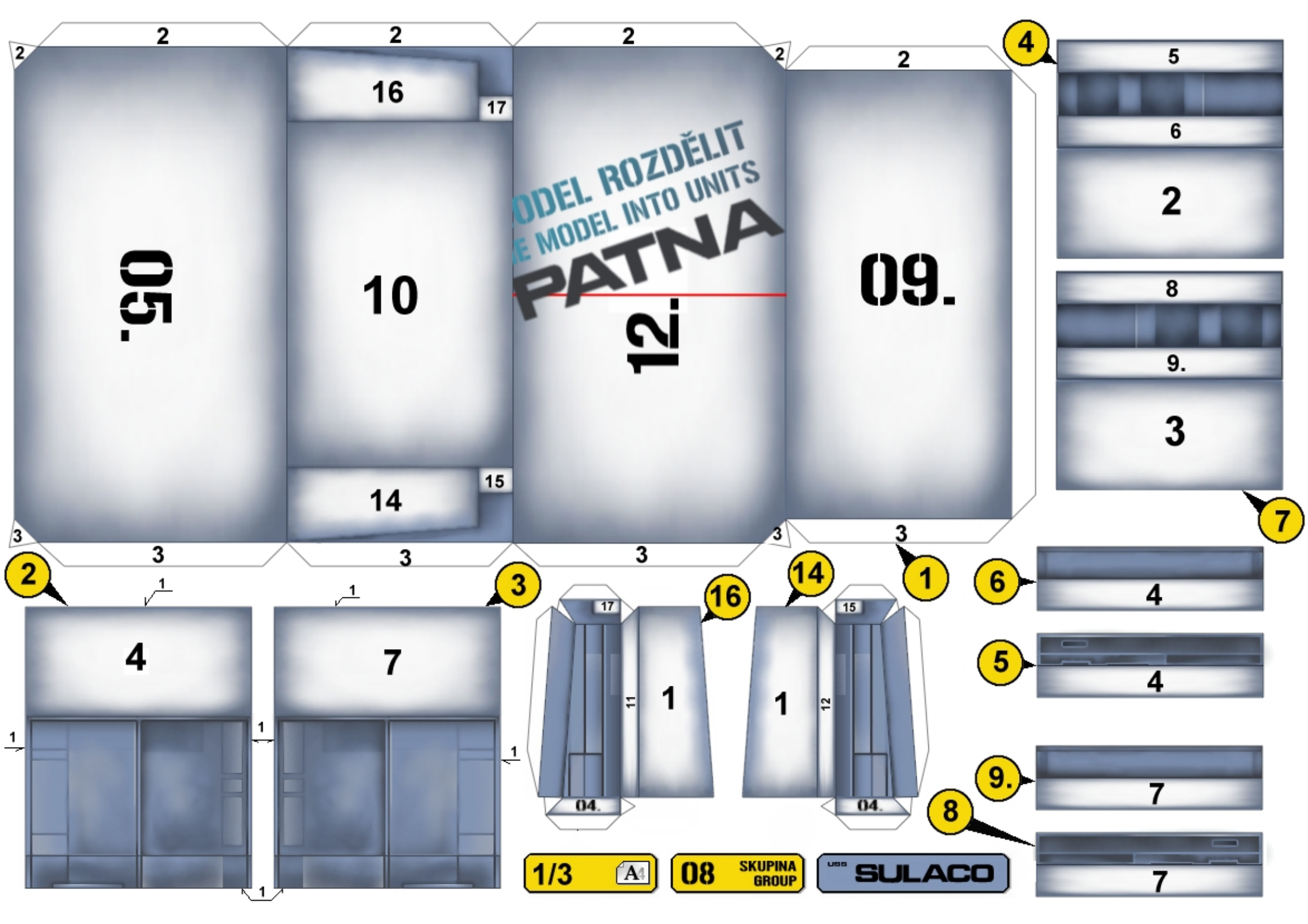

05.
10
12.
09.
16
17
14
15
ODEL ROZDĚLIT
E MODEL INTO UNITS
PATNA
1
2
3
4
5
6
7
8
9.
4
7
1
16
14
17
15
11
12
04.
1/3
A4
08
SKUPINA
GROUP
SULACO

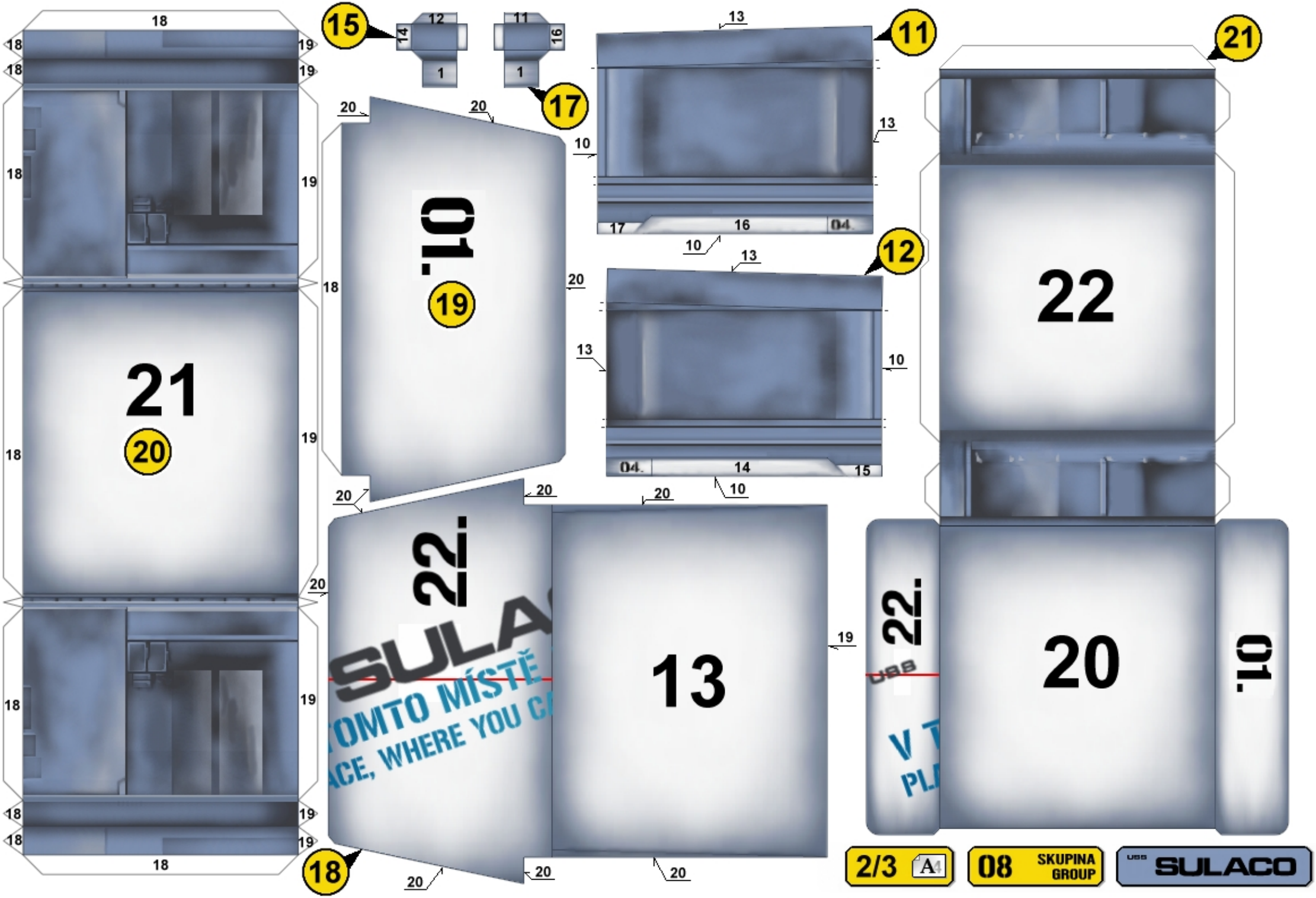

21
20
01.
19
22.
13
22
15
17
11
12
18
2/3 A4
08 SKUPINA GROUP
USB SULACO

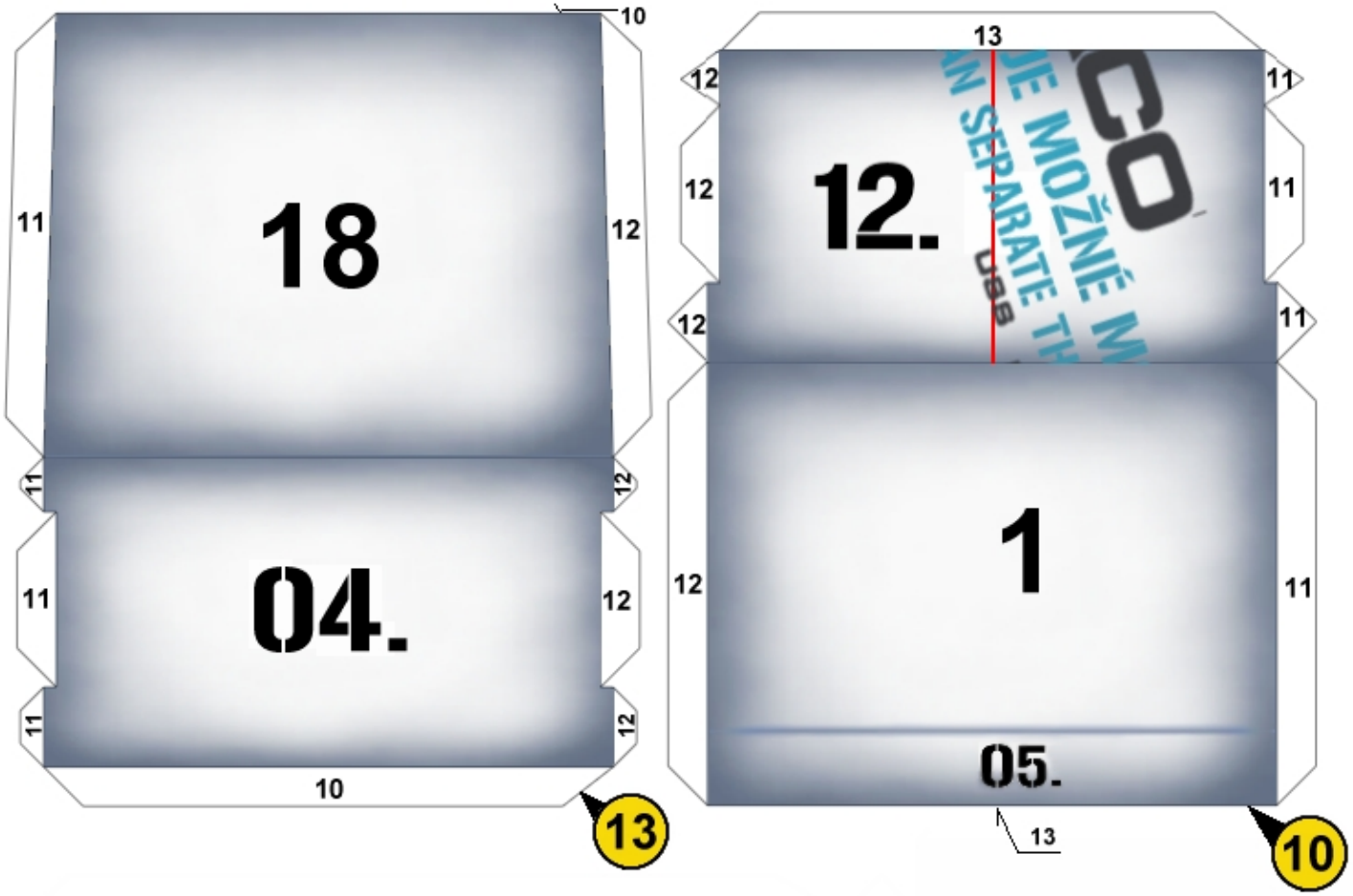

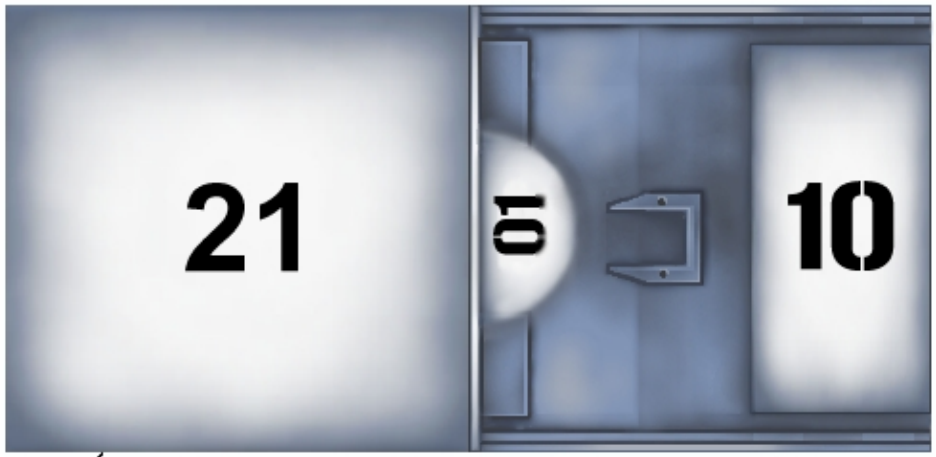

3/3 A4 | 08 SKUPINA GROUP | SULACO
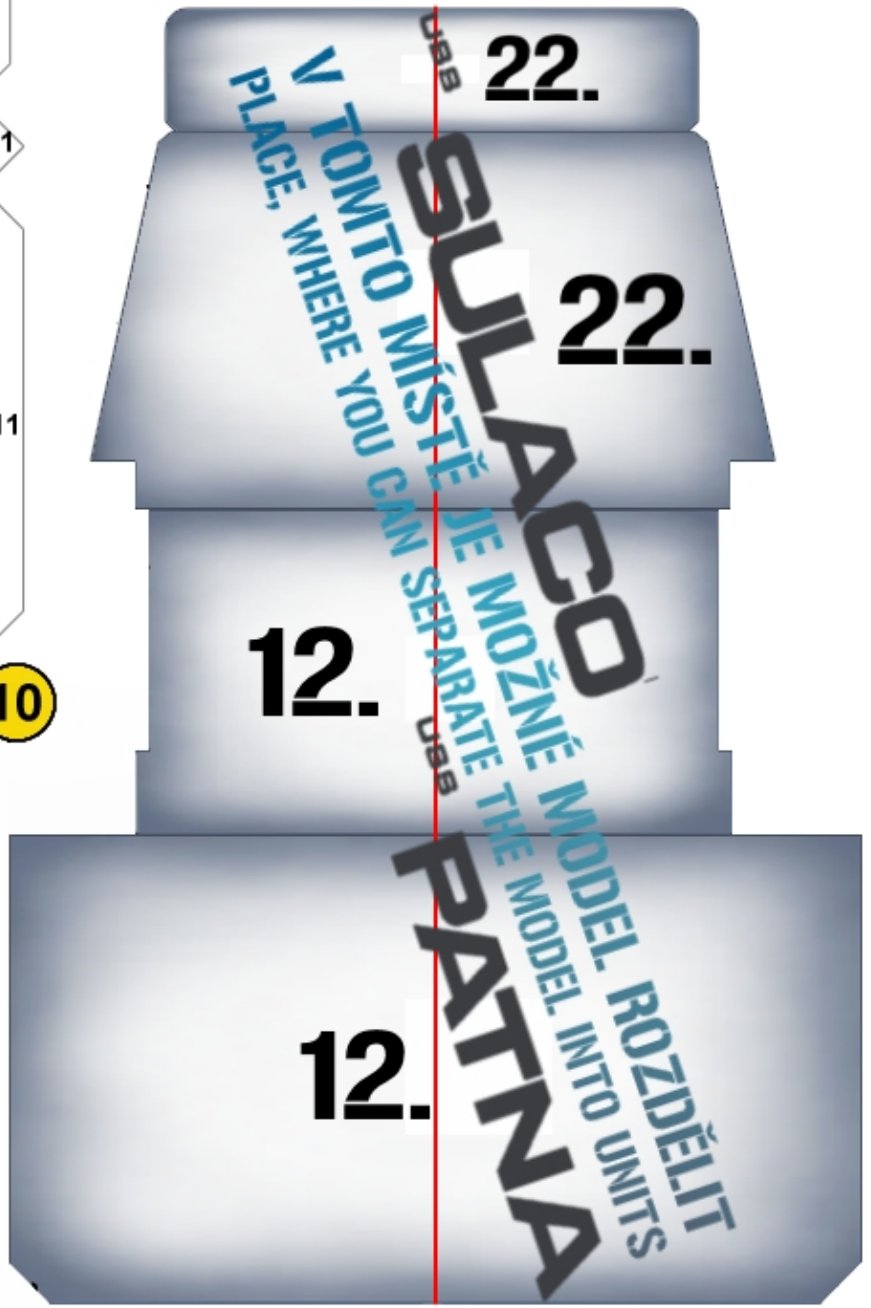
Celá dělící rovina
Cutting surface