uss SULACO 1:430

created by Jan Rükr © 2009 ~ 2012
www.sulaco.cz
alien99@sulaco.cz
jan.rukr@seznam.cz

Tato skupina je jednou z 27 skupin tvořících projekt Sulaco™

This group is one of the 27 groups of the uss Sulaco project™

Hangár výsadkové lodě
Dropship hangar

Pozice skupiny dílů na modelu / Group position on the model

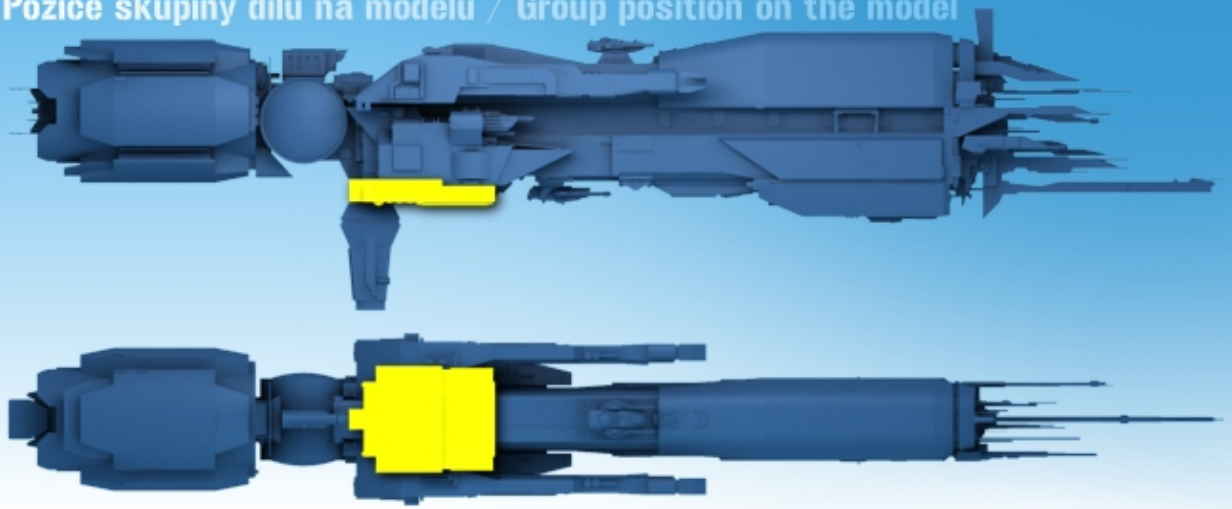

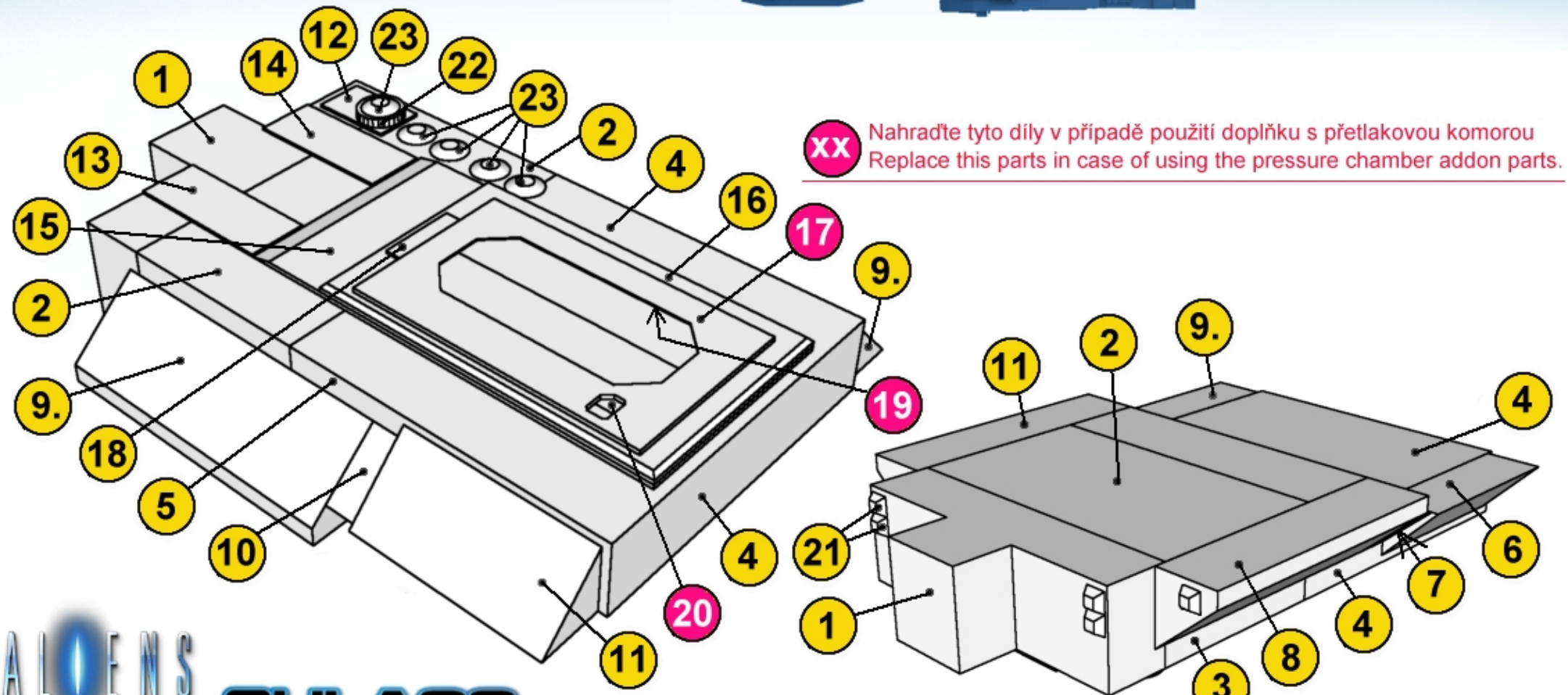

XX Nahraďte tyto díly v případě použití doplňku s přetlakovou komorou
Replace this parts in case of using the pressure chamber addon parts.

Více informací na www.sulaco.cz / more info at www.sulaco.cz

ALIENS paper.craft SULACO.cz

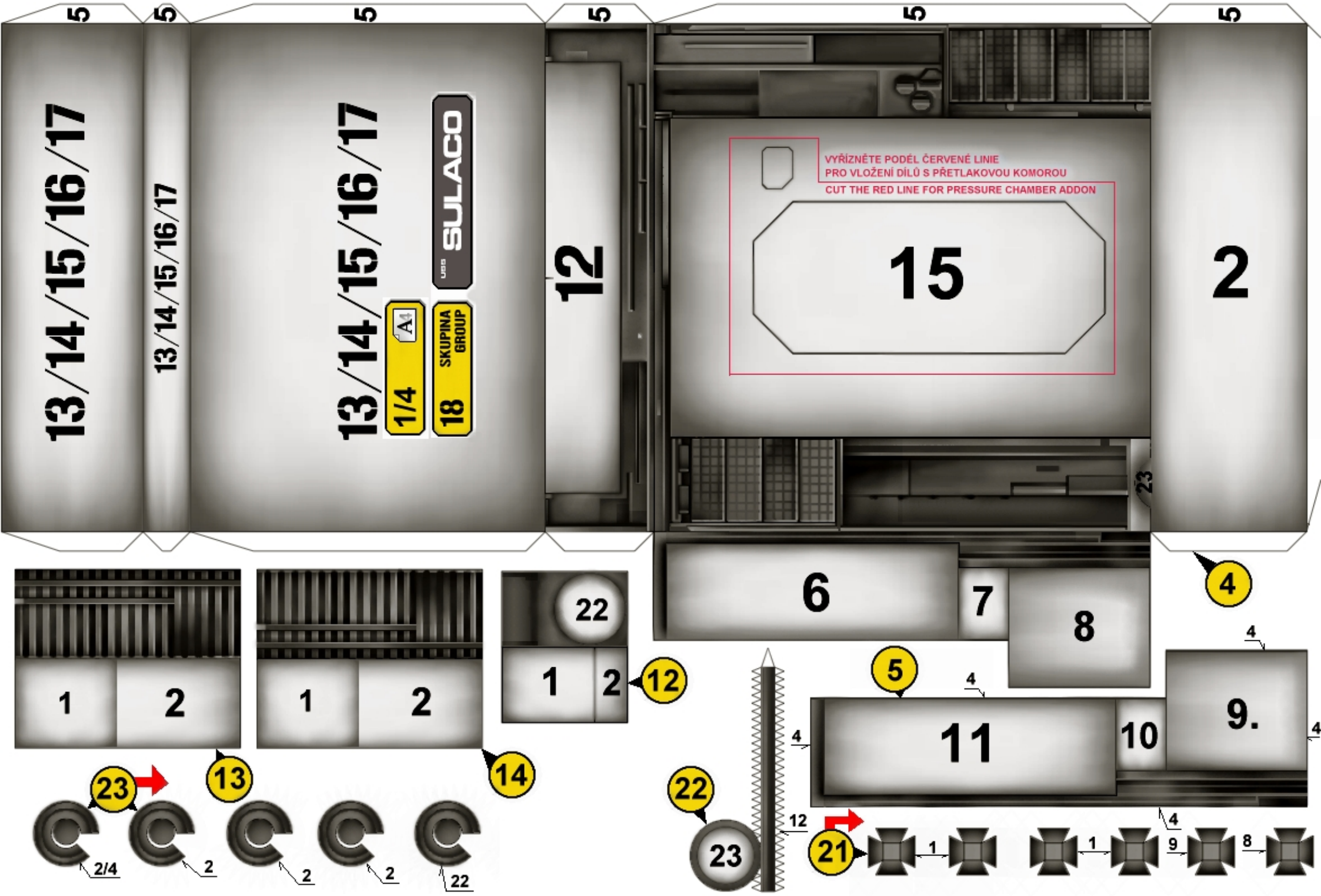
13/14/15/16/17
13/14/15/16/17
13/14/15/16/17
SULACO
1/4
A1
18
SKUPINA
GROUP
12
VYŘÍZNĚTE PODÉL ČERVENÉ LINIE
PRO VLOŽENÍ DÍLŮ S PŘETLAKOVOU KOMOROU
CUT THE RED LINE FOR PRESSURE CHAMBER ADDON
15
2
23
6
7
8
4
1
2
13
1
2
14
22
1
2
12
5
4
11
10
9.
4
2/4
2
2
2
22
22
23
12
21
1
1
9
8

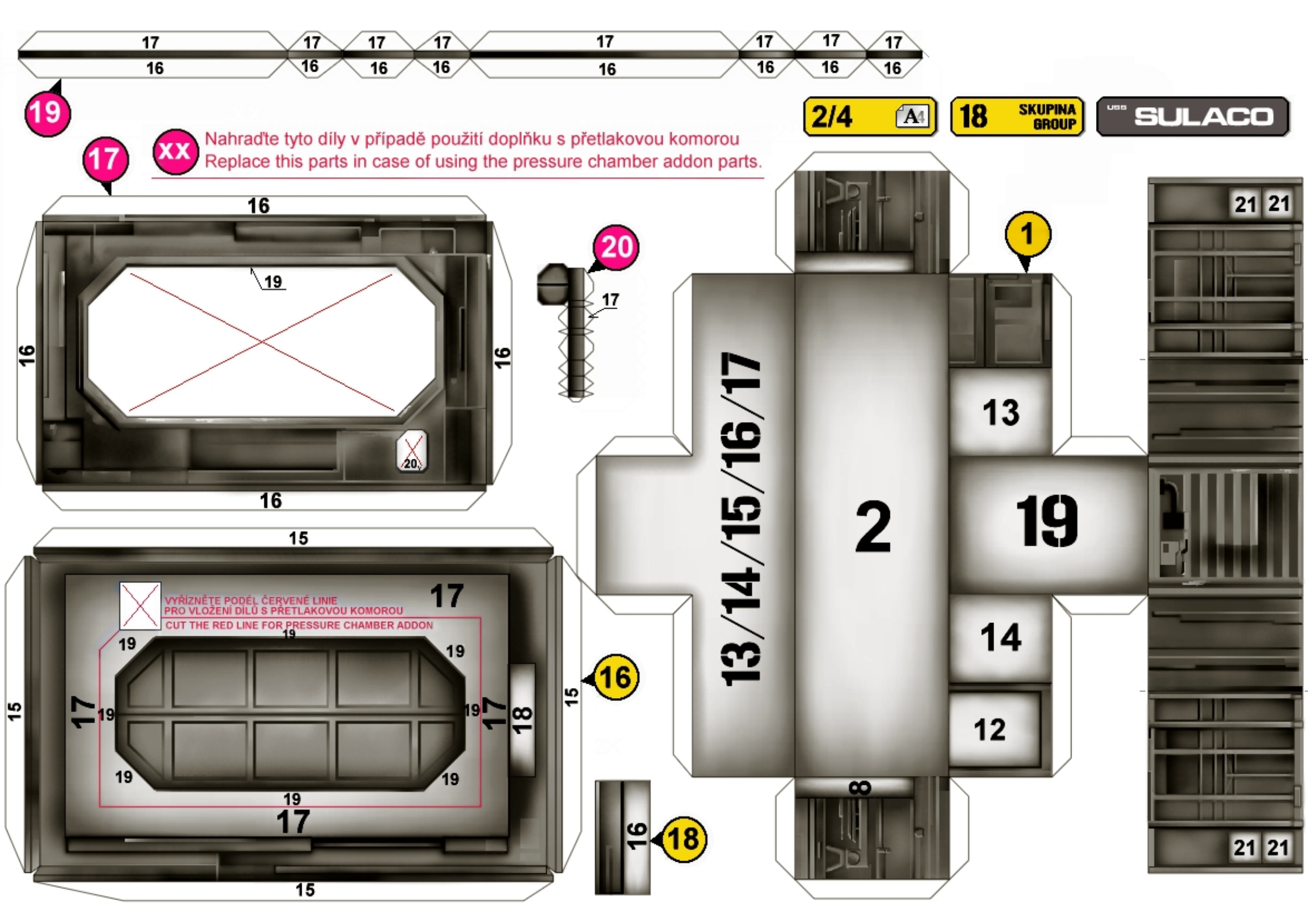

17
16
19
2/4
A4
18 SKUPINA GROUP
USS SULACO
XX
Nahraďte tyto díly v případě použití doplňku s přetlakovou komorou
Replace this parts in case of using the pressure chamber addon parts.
20
1
13/14/15/16/17
2
13
19
14
12
8
21
VYŘÍZNĚTE PODÉL ČERVENÉ LINIE
PRO VLOŽENÍ DÍLŮ S PŘETLAKOVOU KOMOROU
CUT THE RED LINE FOR PRESSURE CHAMBER ADDON
18

3/4 A1

18 SKUPINA GROUP

SULACO

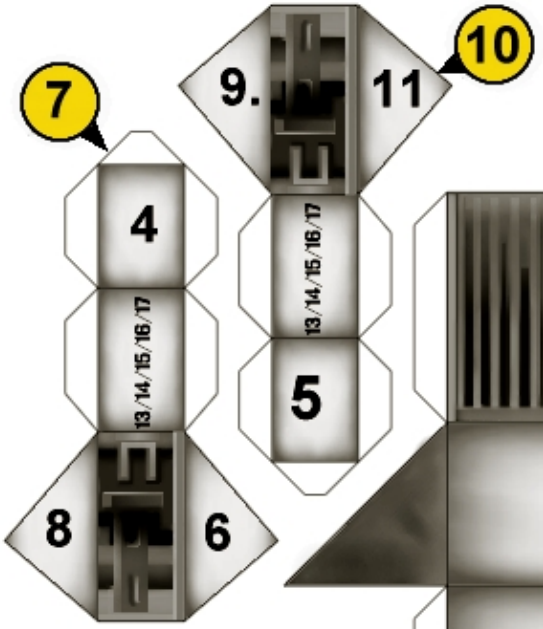

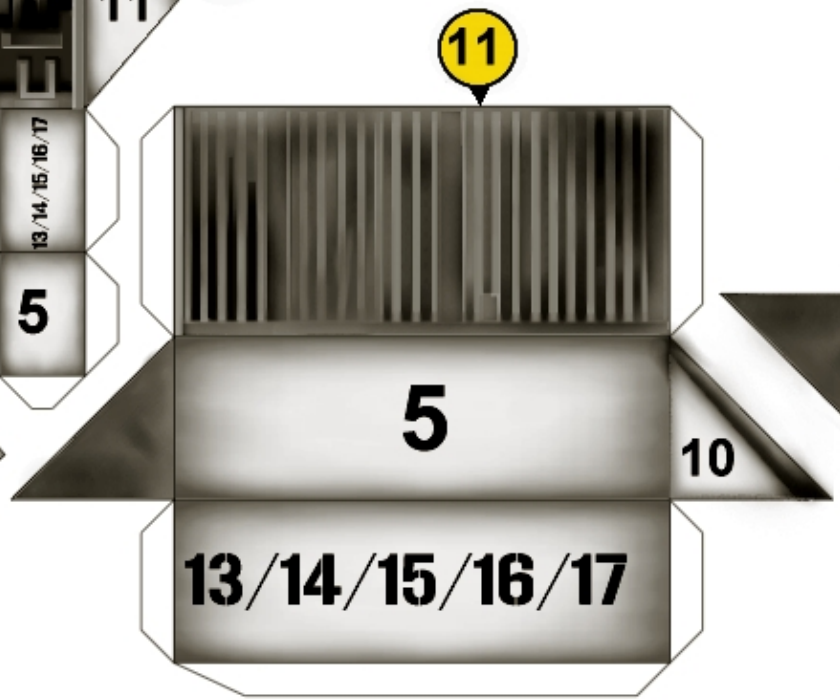

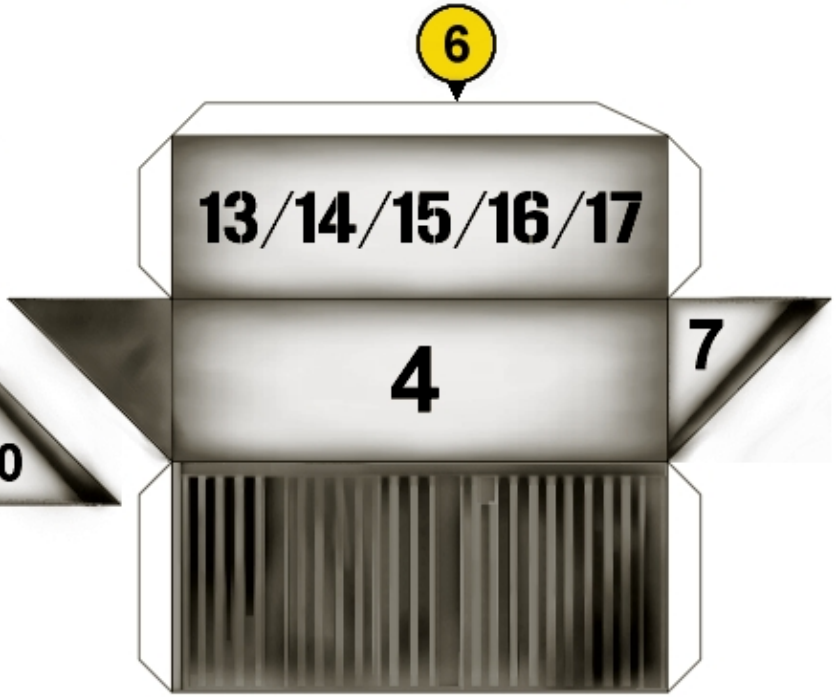

4/4 A4

18 SKUPINA GROUP
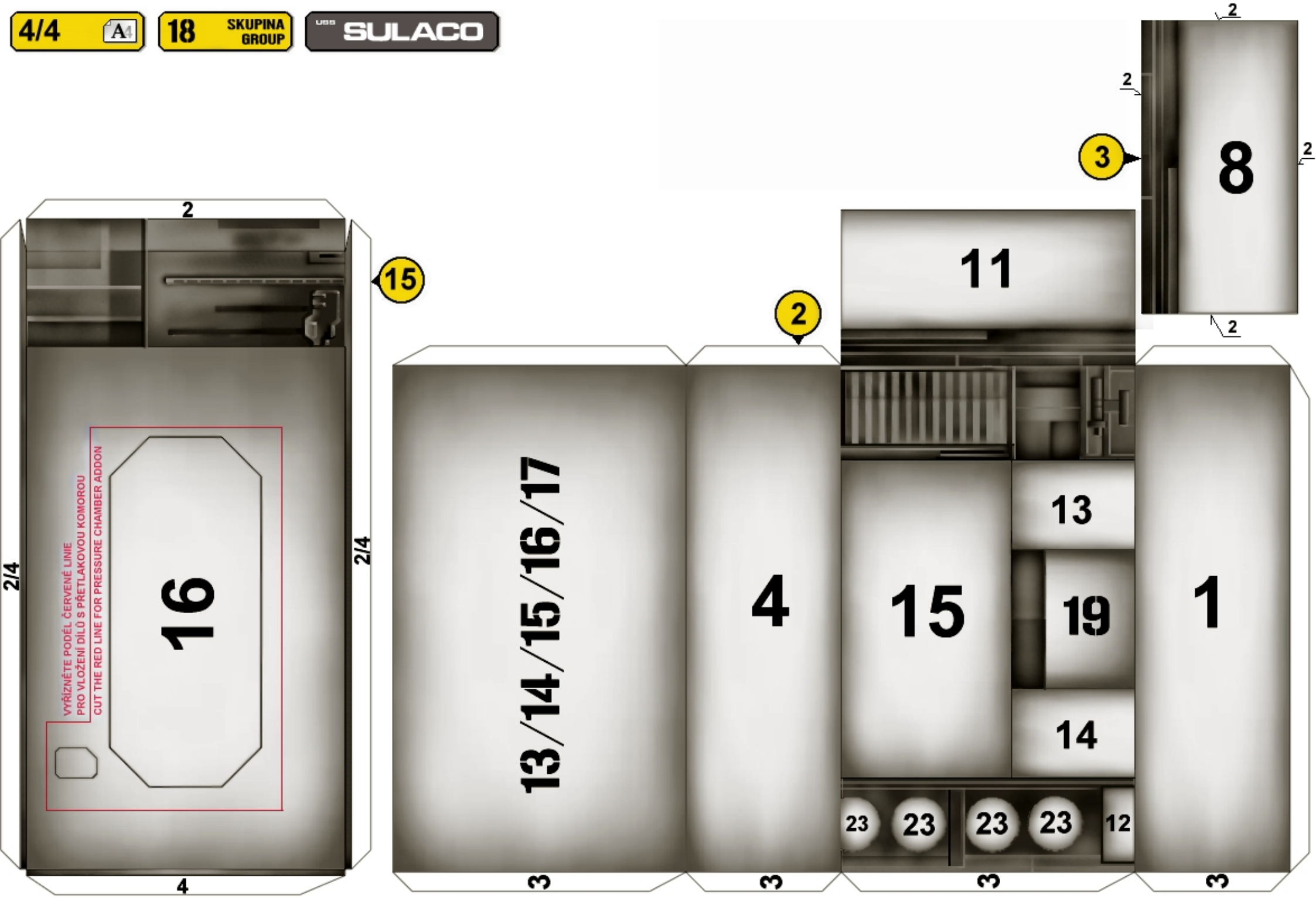
SULACO