uss SULACO 1:430

created by Jan Rükr © 2009 ~ 2012
www.sulaco.cz
alien99@sulaco.cz
jan.rukr@seznam.cz

Tato skupina je jednou z 27 skupin tvořících projekt Sulaco™

This group is one of the 27 groups of the uss Sulaco project™

Hangár výsadkové lodě
Dropship hangar

Pozice skupiny dílů na modelu / Group position on the model

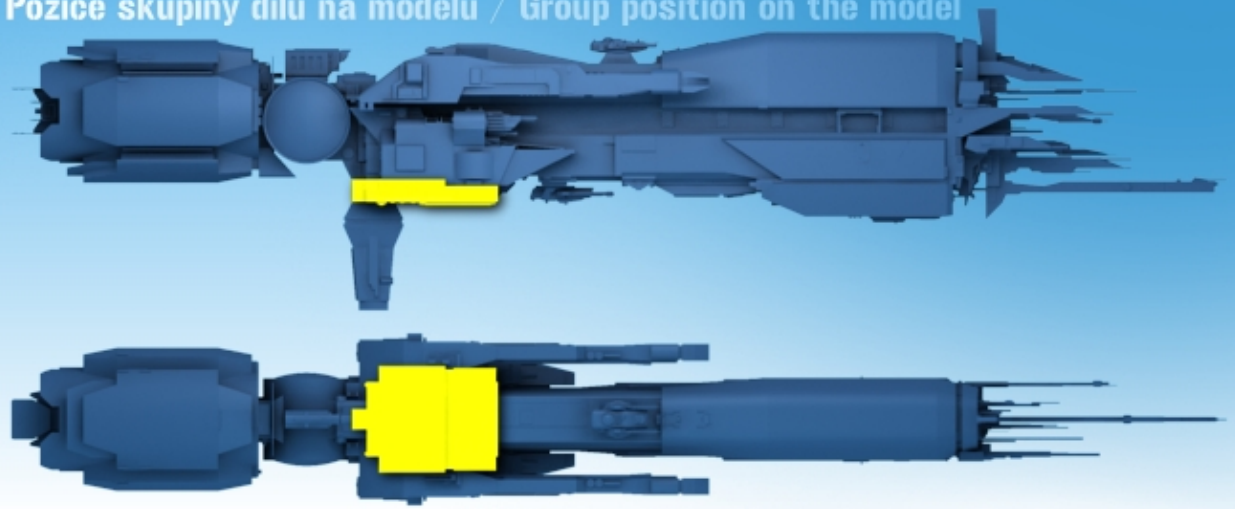

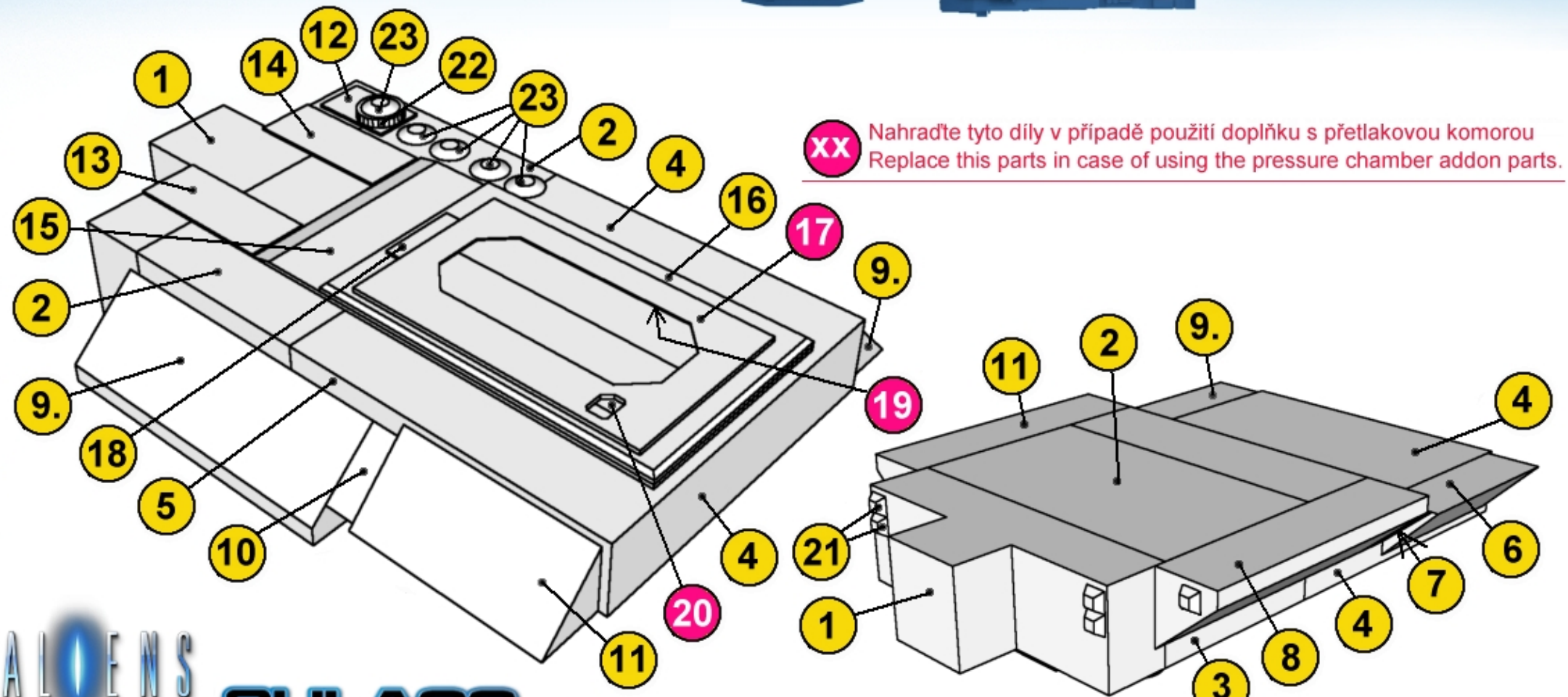

XX Nahraďte tyto díly v případě použití doplňku s přetlakovou komorou
Replace this parts in case of using the pressure chamber addon parts.

Více informací na www.sulaco.cz / more info at www.sulaco.cz

ALIENS paper.craft SULACO.cz

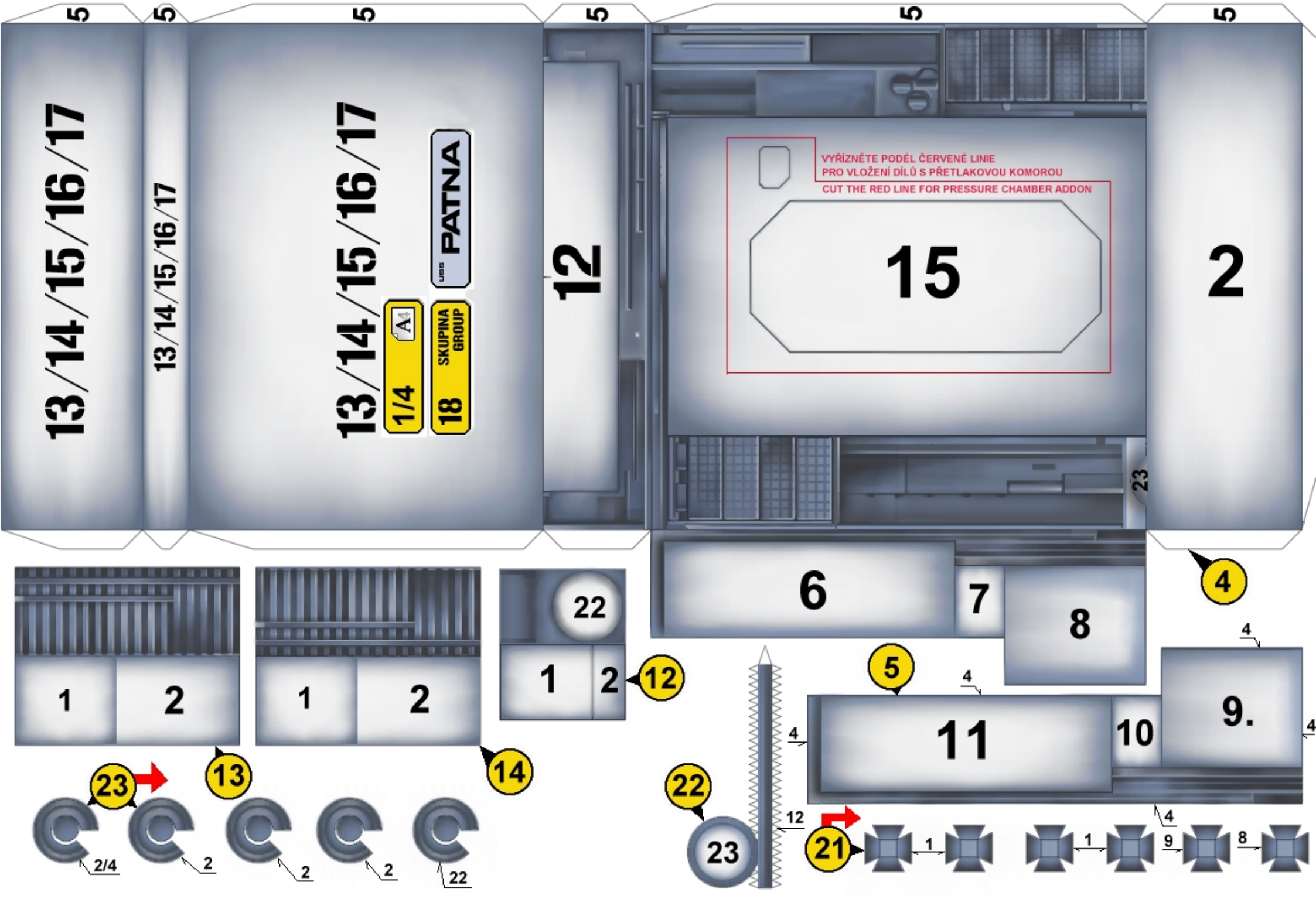
13/14/15/16/17
13/14/15/16/17
13/14/15/16/17
PATNA
1/4
SKUPINA GROUP
18
12
VYŘÍZNĚTE PODÉL ČERVENÉ LINIE
PRO VLOŽENÍ DÍLŮ S PŘETLAKOVOU KOMOROU
CUT THE RED LINE FOR PRESSURE CHAMBER ADDON
15
2
23
6
7
8
4
22
1
2
12
1
2
13
1
2
14
5
11
10
9.
2/4
2
2
2
22
22
23
12
21
1
1
9
8

19

2/4 A4

18 SKUPINA GROUP

USS PATNA

XX Nahraďte tyto díly v případě použití doplňku s přetlakovou komorou
Replace this parts in case of using the pressure chamber addon parts.

17

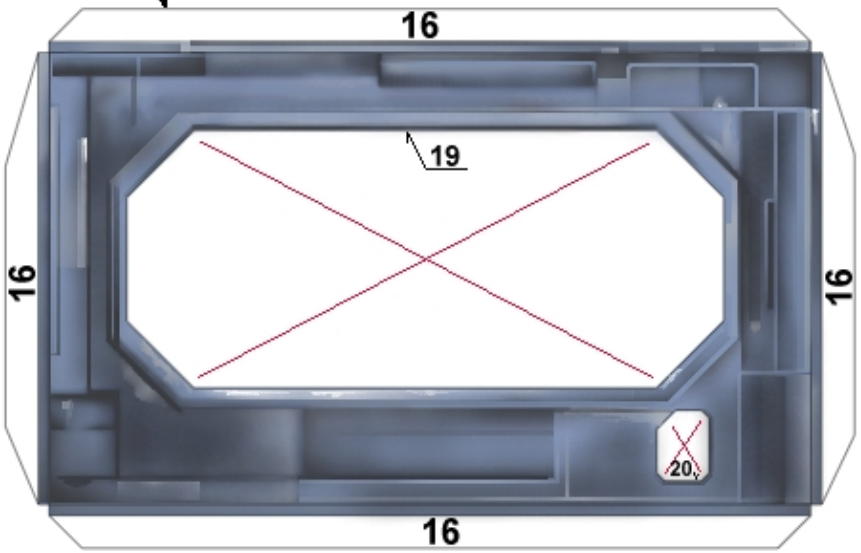

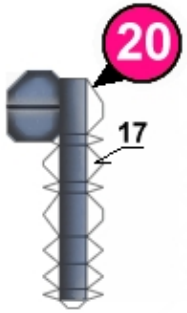

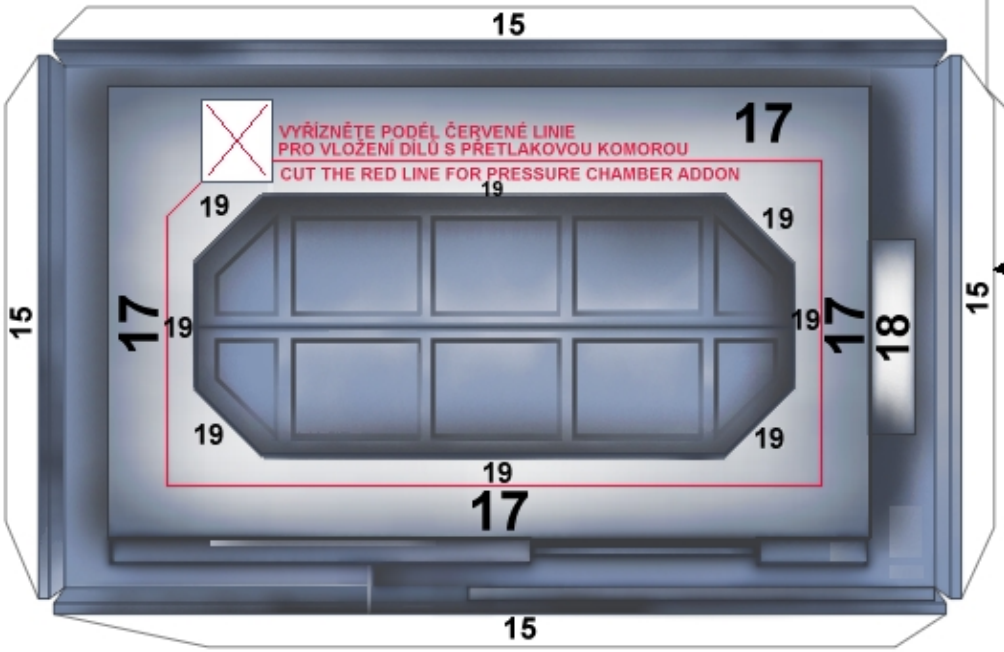

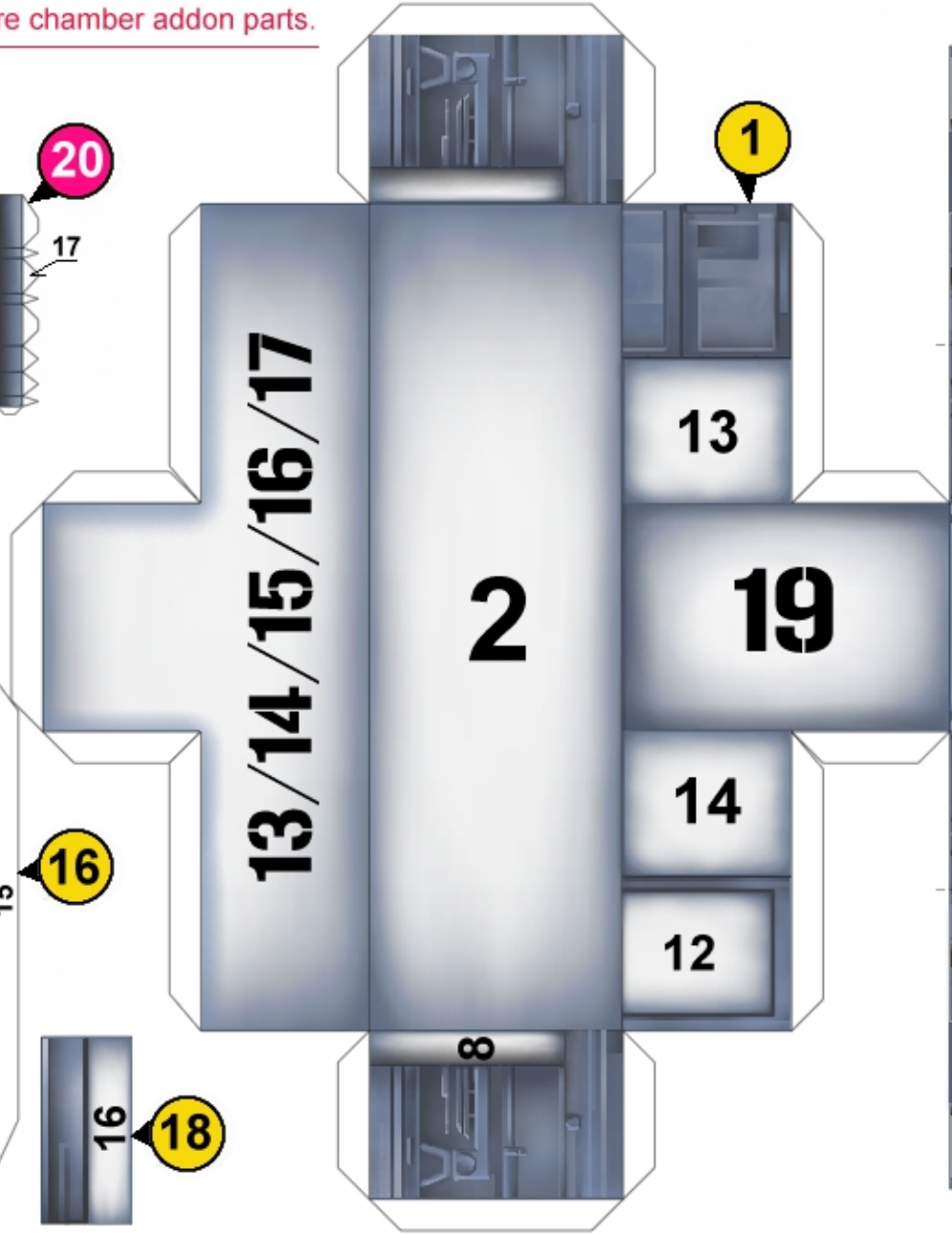

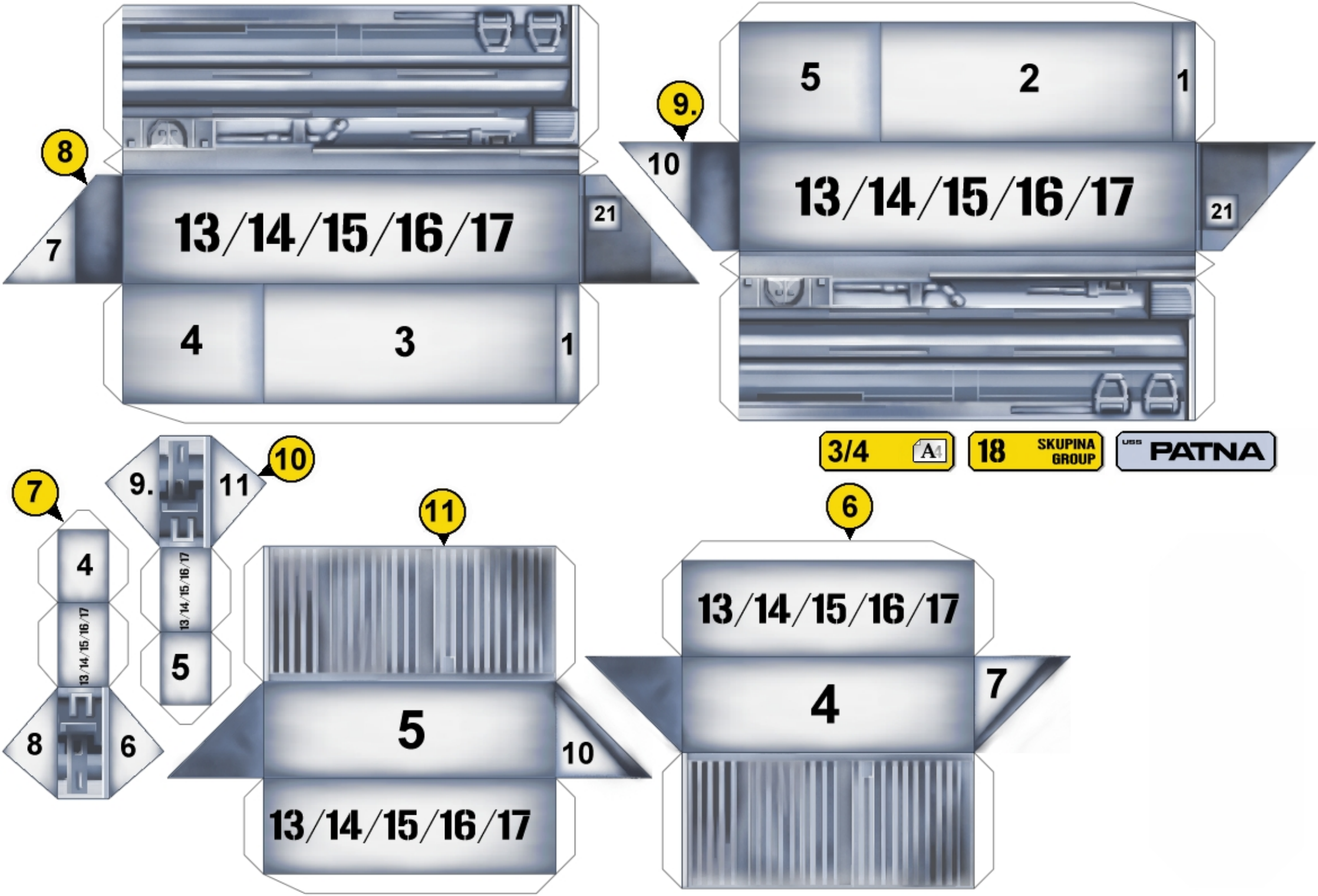
8
7
13/14/15/16/17
21
4
3
1
9.
10
5
2
1
13/14/15/16/17
21
3/4
A1
18
SKUPINA
GROUP
USS
PATNA
7
9.
11
10
4
13/14/15/16/17
13/14/15/16/17
5
8
6
11
5
10
13/14/15/16/17
6
13/14/15/16/17
4
7

4/4 A1

18 SKUPINA GROUP
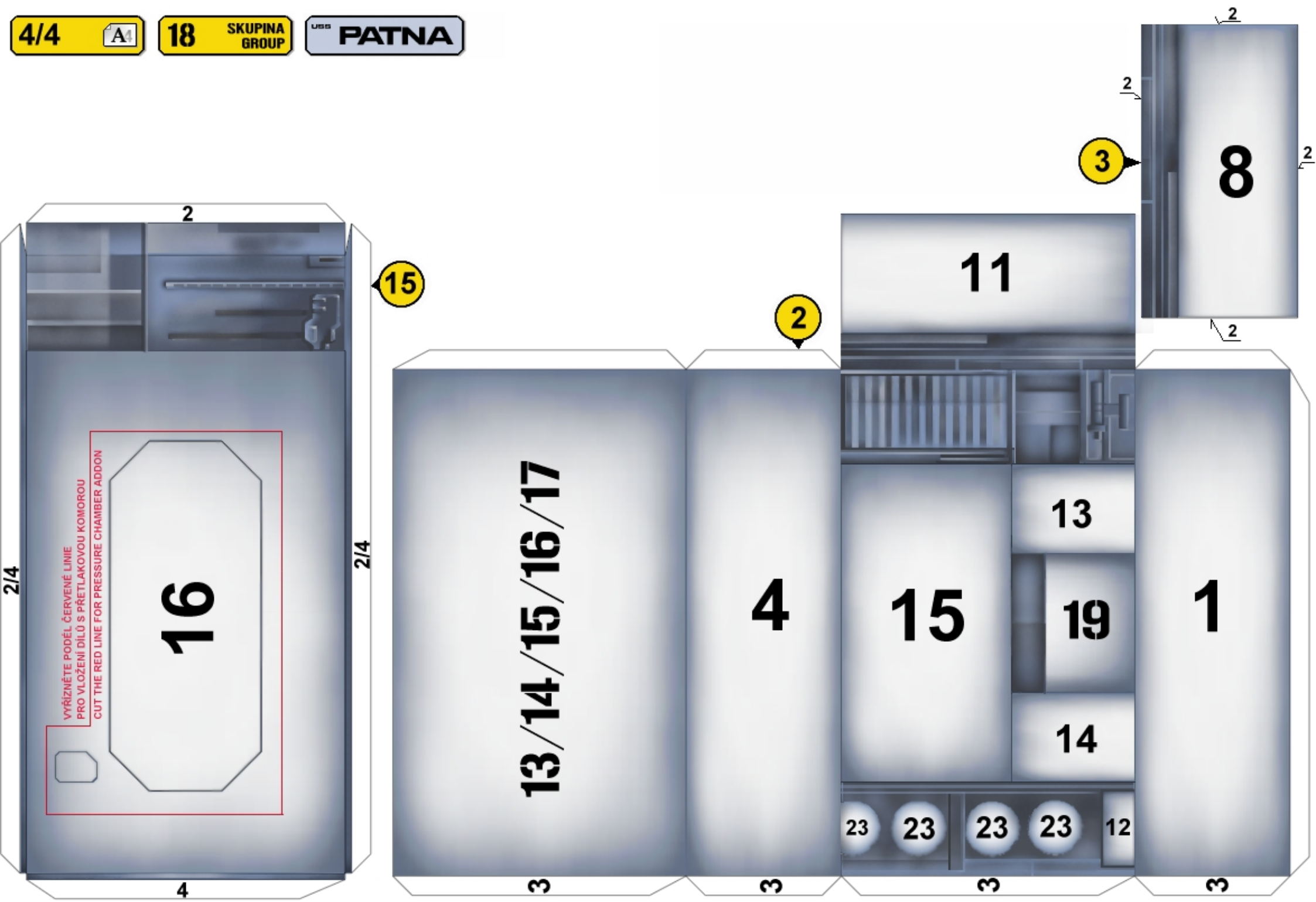
USS PATNA