USS SULACO 1:430

created by Jan Rükr © 2009 ~ 2011
www.sulaco.cz
alien99@sulaco.cz
jan.rukr@seznam.cz

Tato skupina je jednou z 27 skupin tvořících projekt Sulaco™

This group is one of the 27 grups of the uss Sulaco project™

Spojovací díly
Connecting section

Pozice skupiny dílů na modelu / Group position on the model

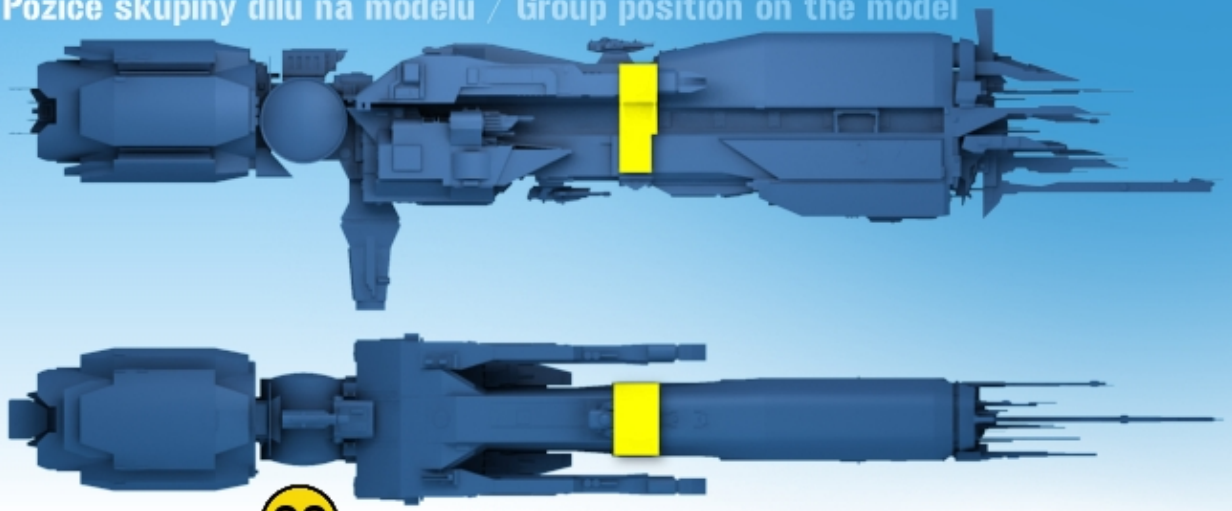

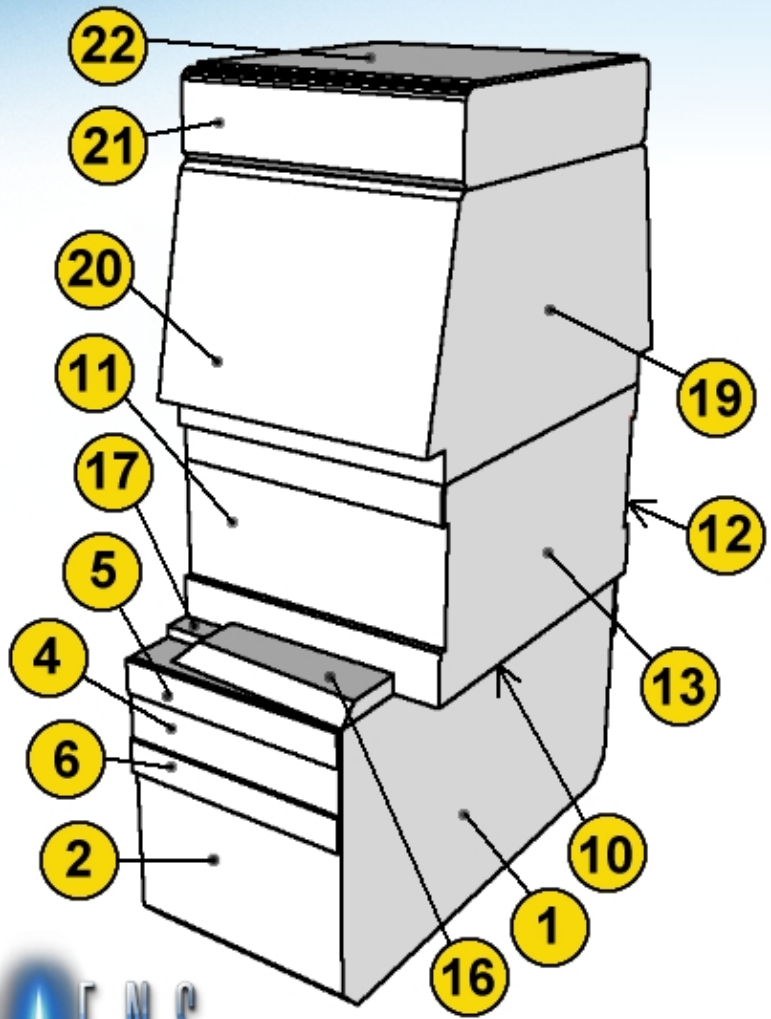

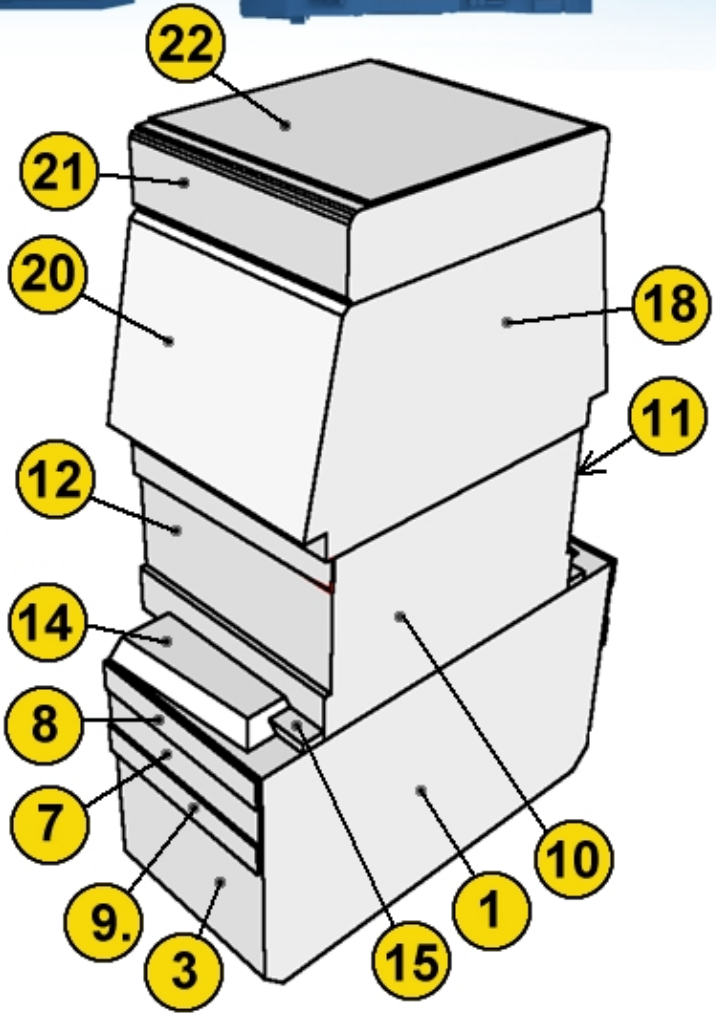

Více informací na www.sulaco.cz / more info at www.sulaco.cz

ALIENS paper.craft SULACO.cz

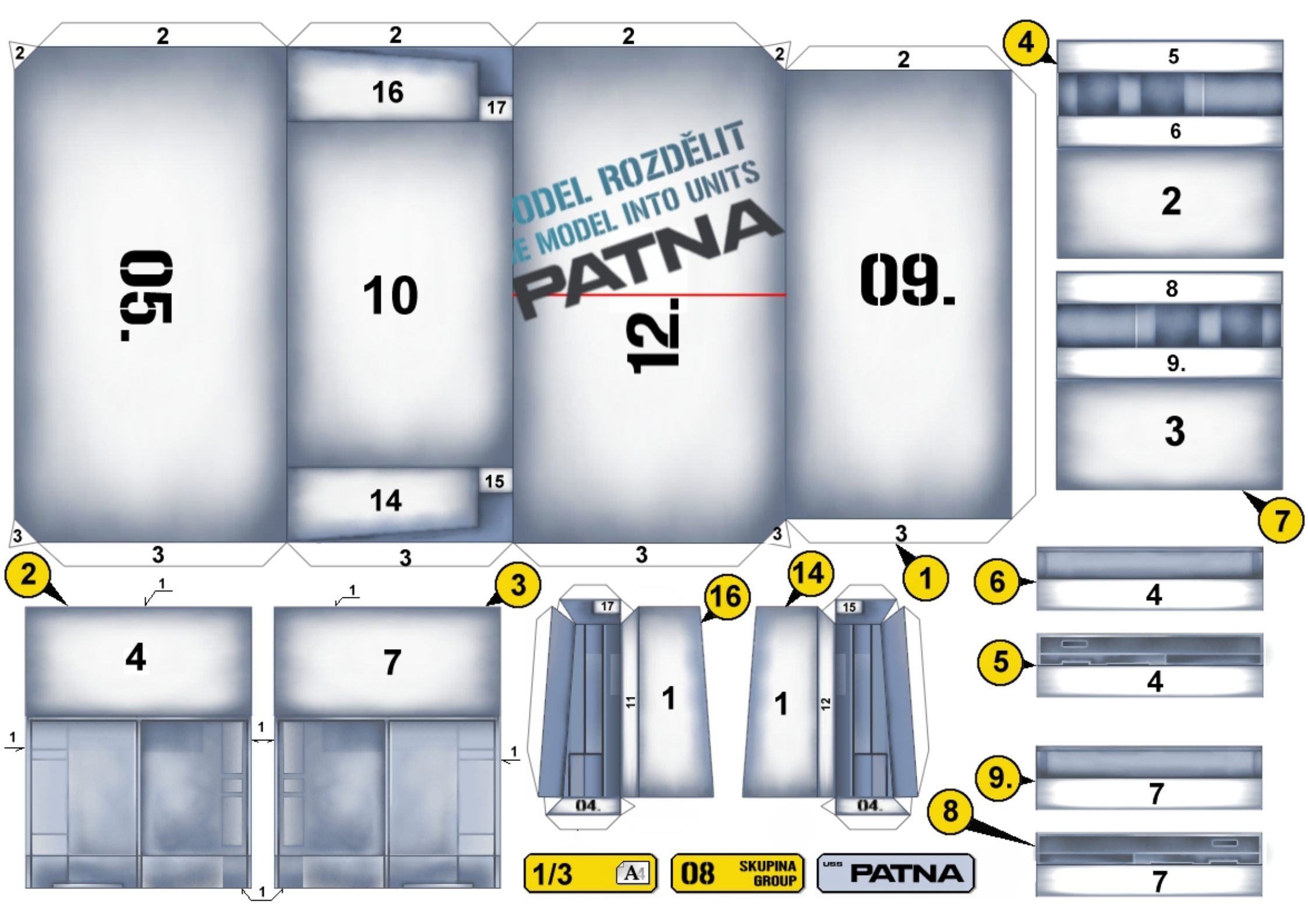

05.
10
12.
09.
16
17
14
15
ODEL ROZDĚLIT
E MODEL INTO UNITS
PATNA
1
2
3
4
5
6
7
8
9.
1/3
A4
08
SKUPINA
GROUP
USS
PATNA

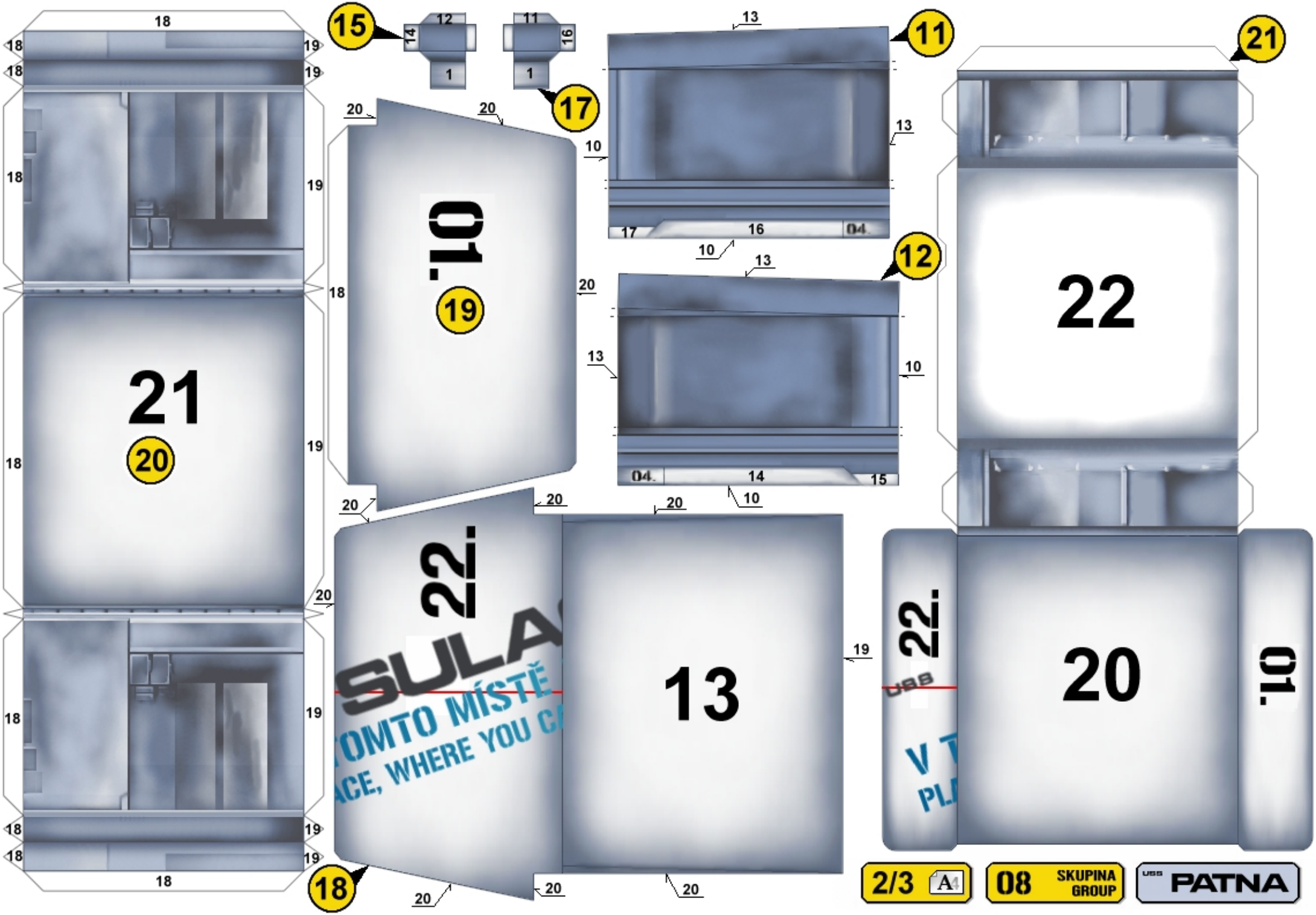

21
20
01.
19
22.
13
22
15
17
11
12
21
18
2/3 A4
08 SKUPINA GROUP
USS PATNA

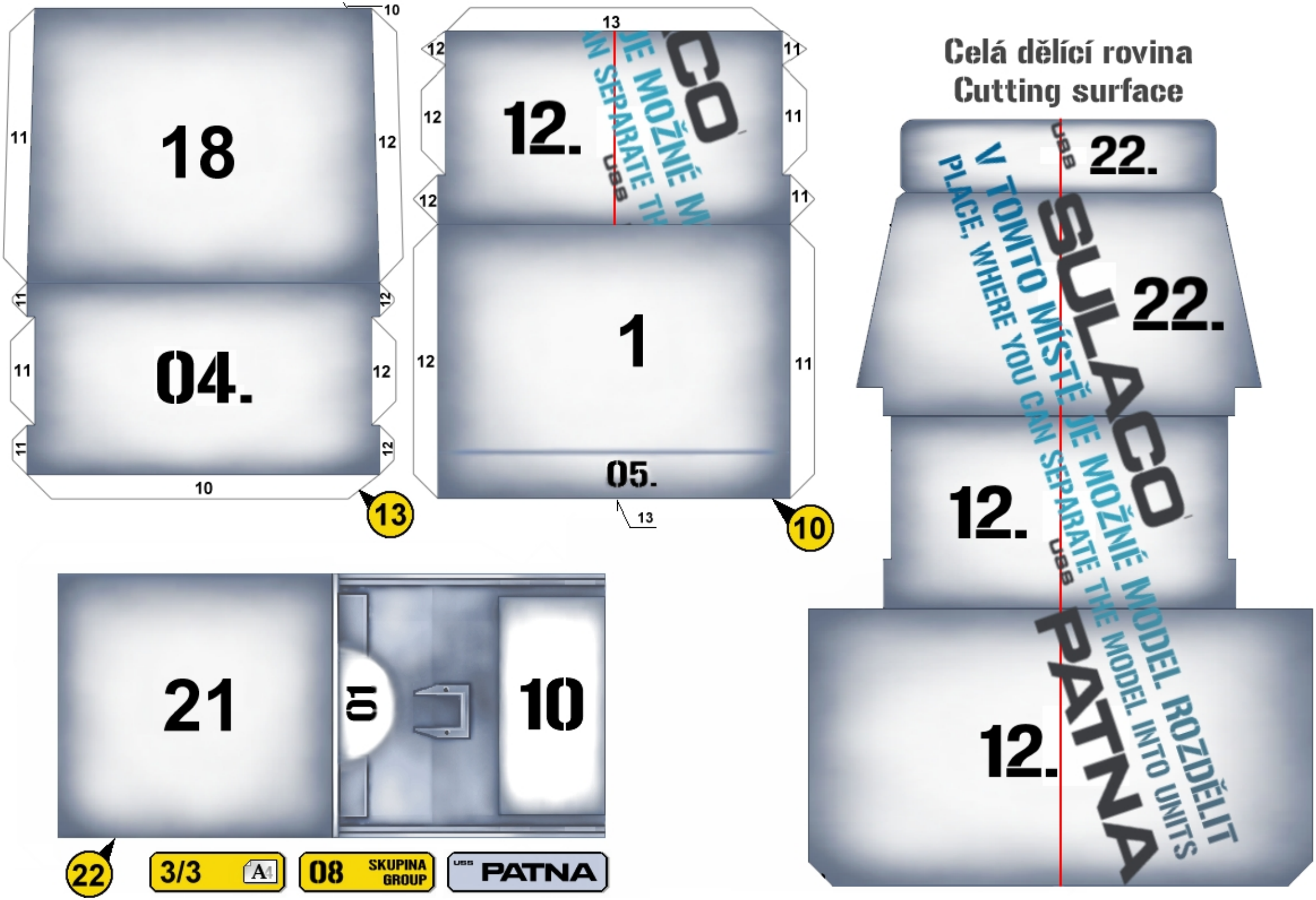

Celá dělící rovina
Cutting surface
18
04.
12.
1
05.
22.
22.
12.
12.
21
01
10
V TOMTO MÍSTĚ JE MOŽNÉ MODEL ROZDĚLIT
PLACE, WHERE YOU CAN SEPARATE THE MODEL INTO UNITS
SULACO
PATNA
USS
13
10
22
3/3
08 SKUPINA GROUP
PATNA